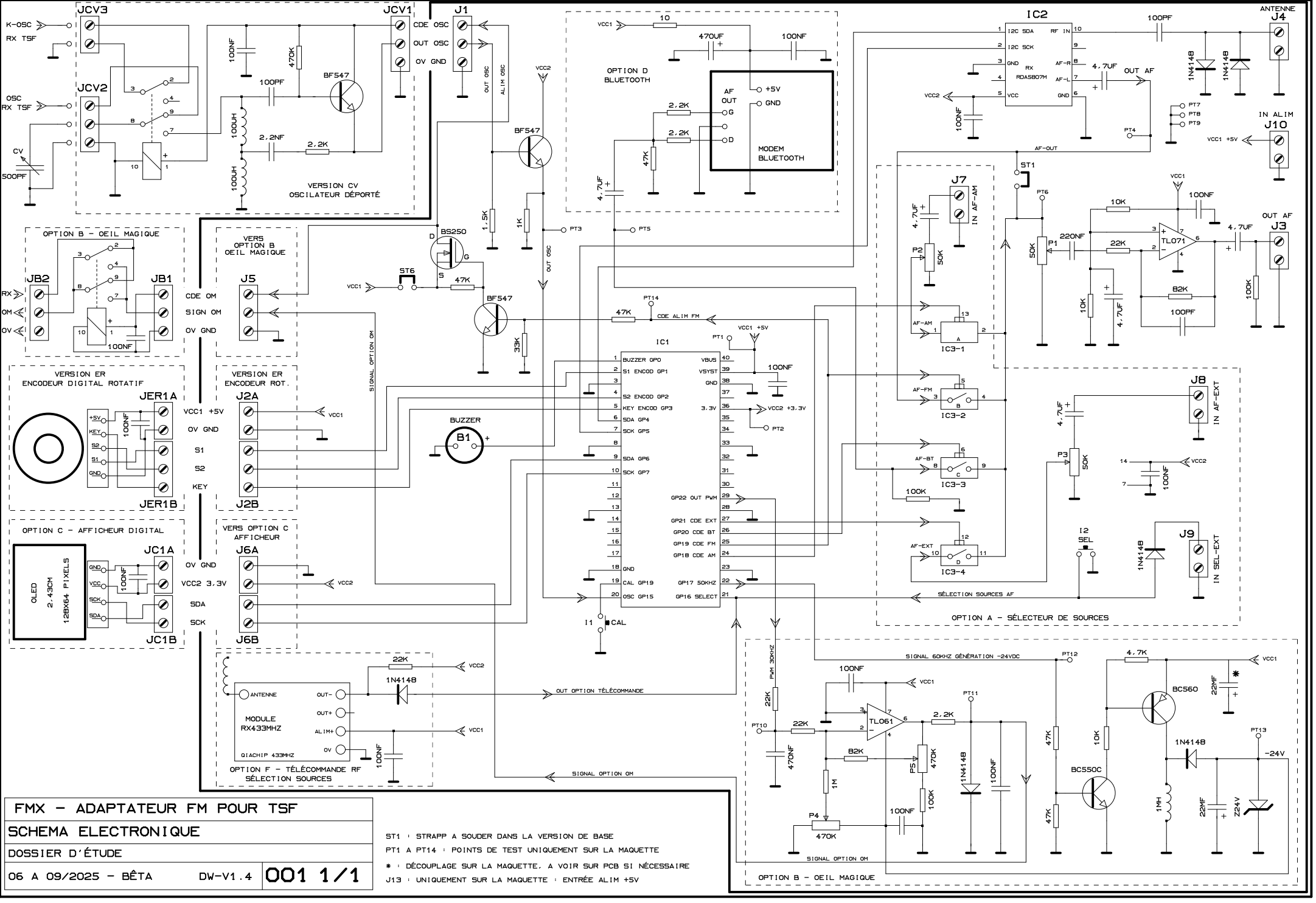

FMX - ADAPTATEUR FM POUR TSF	
SCHEMA ELECTRONIQUE	
DOSSIER D'ÉTUDE	
06 A 09/2025 - BÊTA DW-V1.4	001 1/1

ST1 : STRAPP A SOUDER DANS LA VERSION DE BASE
PT1 A PT14 : POINTS DE TEST UNIQUEMENT SUR LA MAQUETTE
* : DÉCOUPLAGE SUR LA MAQUETTE, A VOIR SUR PCB SI NÉCESSAIRE
J13 : UNIQUEMENT SUR LA MAQUETTE : ENTRÉE ALIM +5V